PULSAR

Pikaopas

Lämpökiikarit

Merger

LRF
XT50

Mobile App STREAM VISION 2

Suoratoista löytöjäsi



Hallitse tallennettuja valokuvia ja videoita



Katso reaaliaikainen kuva laitteesta



Laitteen etäohjaus liikkeellä ollessasi

Kauko-ohjaus

Lataa sovellus ja nauti kaikista ominaisuuksista

Google play

Available on the App Store

Hanki uusin laiteohjelmisto

EN Laiteohjelmiston päivitys

Tallenna tiedostot ilmaiseen pilvipalveluun

FiIlmainen tallennustila Stream Vision 2 -pilvipalvelussa

UUTISE

Seuraa viimeisimpiä uutisia

EN Uutiskirje



v.0724 dex

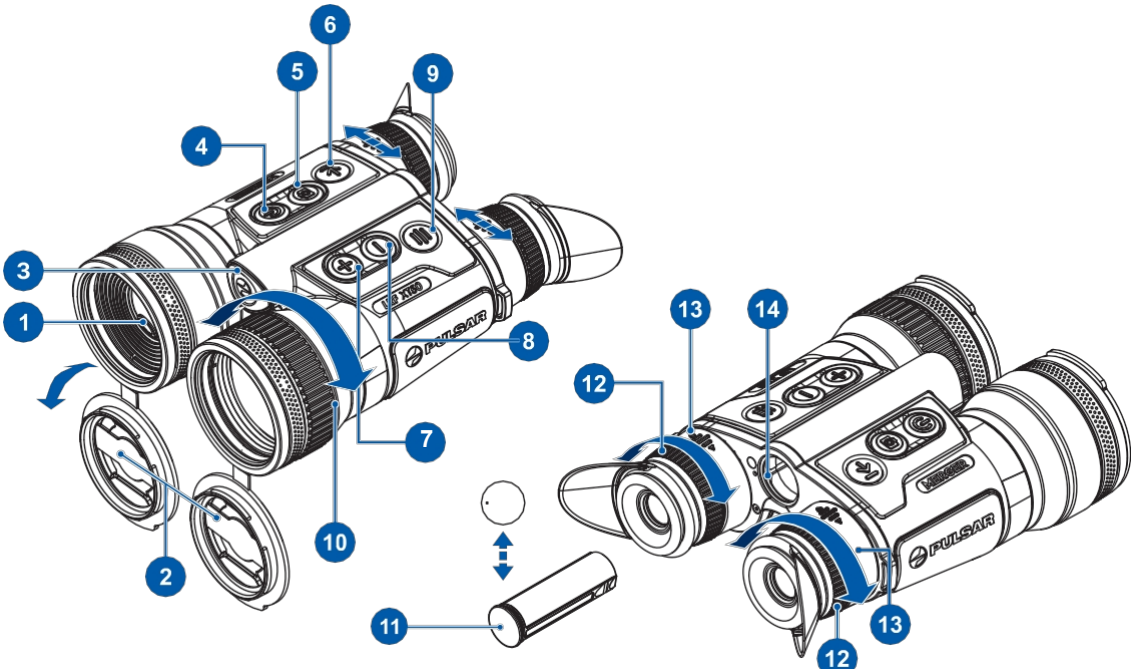
1
2
3
4
5
6
7
8
9
10
11
12
13
14
PULSAR
PULSAR

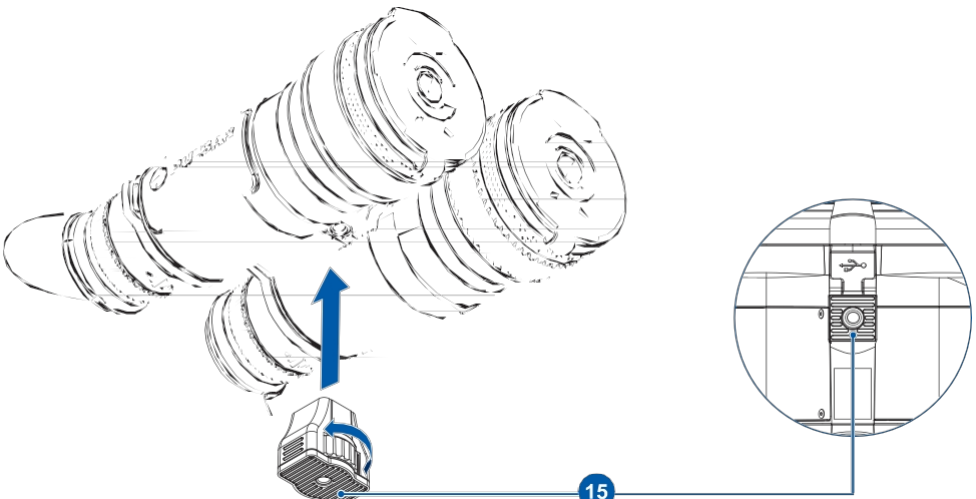
15

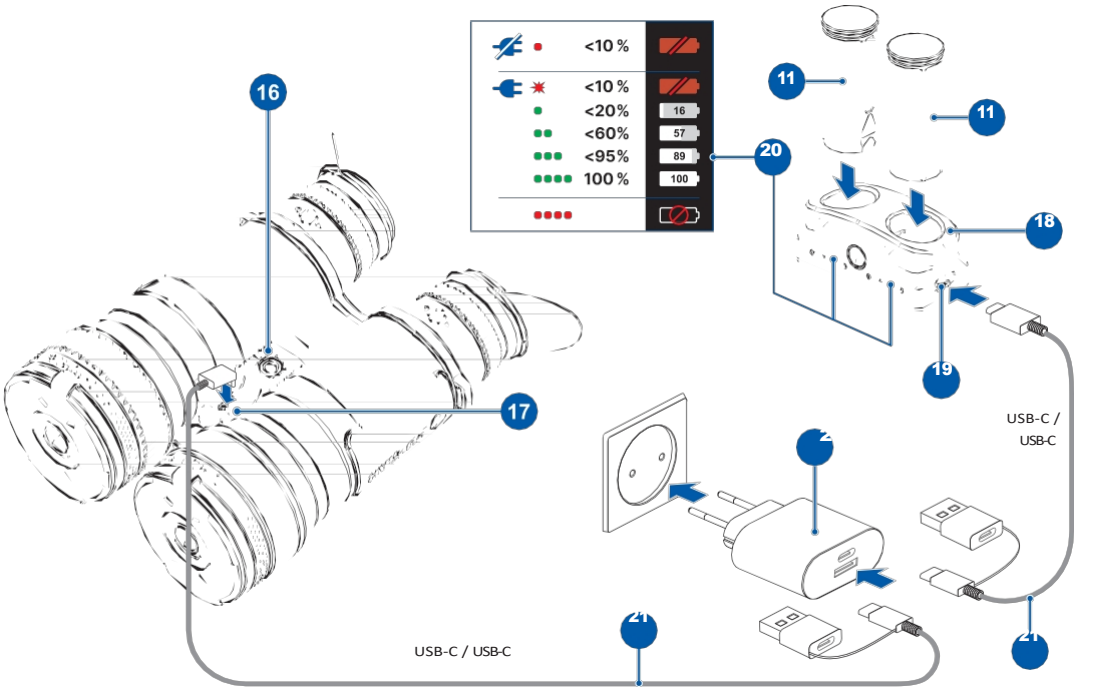
16
17
<10 %
<10 %
<20%
<60%
<95%
100 %
16
57
89
100
20
11
11
18
19
USB-C /
USB-C
2
21
21
USB-C / USB-C

Kuvaus

Merger LRF -lämpökiikarit, joissa on sisäänrakennettu laseretäisyysmittari, on valmistettu klassisten päiväkiikareiden ulkoisen muotoilun mukaisesti.

Kiikarit soveltuvat sekä päivä- että yöhavainnointiin. Laitteet tarjoavat poikkeuksellisen hyvän kuvanlaadun myös epäsuotuisissa sääolosuhteissa (sumu, savusumu, sade) ja esteiden, kuten oksien, korkean ruohon, tiheän lehtien jne. takana, jotka tunnetusti haittaavat kohteen havaitsemista.

Merger LRF -lämpökaukoputket sopivat erinomaisesti yölliseen metsästykseen, havainnointiin, reitin suunnistamiseen, vaarojen tunnistamiseen, pelastustoimiin jne.

Pakkauksen sisältö

- Lämpökamera-kiikarit
- APS3-akku (2 kpl)
- APS-akkulaturi
- Virtalähde
- USB Type-C -kaapeli ja USB Type-A -sovitin
- Kantolaukku
- Kaulanauha
- Linssin puhdistusliina
- Pikaopas
- Takuukortti
- Jalustan sovitin

Komponentit ja säätimet

1. Laseretäisyysmittari
2. Irrotettavat linssinsuojukset
3. Akun vapautuspainike
4. Virta/kalibrointipainike
5. REC-painike
6. LRF-painike
7. UP/ZOOM-navigointipainike
8. DOWN-navigointipainike
9. MENU-painike
10. Objektiivin tarkennusrengas
11. APS 3-akku
12. Okulaari diopterirenkaat
13. Okulaari
14. Paristokotelo
15. Jalustan sovitin
16. Jalustan sovitinliitäntä
17. USB Type-C -portti
18. APS-akkulaturi
19. APS-laturin USB Type-C -portti
20. LED-merkkivalo
21. USB Type-C -kaapeli USB Type-A -sovittimella
22. Virtalähde

Käyttöönotto

Huomio! Ennen ensimmäistä käyttökertaa on suositeltavaa ladata sisäinen akku täyteen USB-kaapelilla (katso kaavio). Tämä voi kestää useita tunteja. Voit tarkistaa lataustason tilapalkista, kun kytket laitteen päälle (1 100).

- Ennen ensimmäistä käyttökertaa akku **(11)** on ladattava kuvan kaavion mukaisesti.
- Asenna akku **(11)** akkukoteloon **(14)**. Akussa olevan pisteen muotoinen kuvamerkki tulee olla vasemmalla puolella. Kuulet napsahduksen, kun akku on asetettu oikein paikalleen.
- Avaa linssinsuojukset **(2)**.
- Käynnistä laite painamalla lyhyesti ON/OFF-painiketta **(4)**.
- Säädä pupillien välinen etäisyys siirtämällä okulaarit **(13)** lähemmäksi toisiaan. Okulaarien liikuttaminen vaatii hieman voimaa silmälasien siirtäminen vaatii hieman voimaa.
- Säädä symbolien terävyyttä näytöissä kääntämällä okulaarien diopterirenkaita **(12)**. Tulevaisuudessa okulaarien diopterirenkaita ei tarvitse kääntää etäisyydestä tai muista olosuhteista riippumatta.
- Tarkennat tarkkailtavan kohteen kääntämällä linssin tarkennusrengasta **(10)**.
- Valitse kalibrointitila: manuaalinen (M), puoliautomaattinen (SA) tai automaattinen (A) päävalikosta (avaa valikko painamalla pitkään MENU-painiketta **(9)**.
- Kalibroi kuva painamalla lyhyesti ON/OFF -painiketta **(4)** (kun kalibrointitila (SA) tai (M) on valittu). Sulje objektiivin suojus ennen manuaalista kalibrointia.
- Valitse haluttu vahvistustaso (”Normaali”, ”Korkea”, ”Ultra”) painamalla lyhyesti DOWN-painiketta **(8)**.
- Aktivoi tasoitussuodatin päävalikossa valitsemalla ”” (Pienet kohinat), jotta lämpökuva paranee vahvistustason kasvaessa.
- Valitse yksi päävalikosta löytyvistä väripaleteista (lisätietoja on käyttöohjeen täysversiossa kohdassa Käyttöliittymä –> Päävalikko –> Väritilat).
- Säädä kirkkautta, näytön kontrastia ja pehmeää digitaalista zoomia pikavalikosta (aktivoi painamalla lyhyesti MENU-painiketta **(9)**.
- Mittaa etäisyys painamalla lyhyesti LRF-painiketta **(6)**. Etäisyysmittarin ristikko ilmestyy kuvan keskelle. Mittaa etäisyys skannaustilassa painamalla LRF-painiketta **(6)** 2 sekunnin ajan. Jos etäisyysmittari on käyttämättömänä yli 4 sekuntia, se sammuu automaattisesti.
- Käytön jälkeen sammuta laite painamalla ON/OFF-painiketta **(4)** ja pitämällä sitä painettuna.

Suositus: Kun käytät laitetta ensimmäistä kertaa, on suositeltavaa muodostaa yhteys Stream Vision 2 -sovellukseen ja tarkistaa, onko laiteohjelmistopäivityksiä saatavilla. Jos uudempi versio on saatavilla, laiteohjelmisto on syytä päivittää.

Huomautukset:

- Jotta käyttäjä ei vahingossa paljastaisi peitetään, näytöt sammuvat automaattisesti, kun tarkkailija siirtää laitteen pois kasvojen edestä.

- Kun laite lähestyy kasvoja, näytöt kytkeytyy automaattisesti päälle.
- Lähestymisanturi voidaan poistaa käytöstä/ottaa käyttöön päävalikon kohdassa ”Yleiset asetukset”.

Havainto-olosuhteet: kellonaika, sää ja havainto-objektien tyyppi vaikuttavat kuvanlaatuun. Kirkkauden ja näytön kontrastin mukautetut asetukset sekä mikrobolometrin herkkyystason säätötoiminto auttavat saavuttamaan halutun laadun tietyssä tilanteessa.

Painikkeiden toiminta

(4) ON/OFF-painike	
Laite on pois päältä:	**Laitteen virran kytkeminen päälle:** paina ON/OFF-painiketta lyhyesti.
Laite on päällä:	**Laitteen sammuttaminen:** paina ON/OFF-painiketta yli 3 sekunnin ajan.
	Mikrobolometrin kalibrointi: paina ON/OFF-painiketta lyhyesti.
(5) REC-painike	
Laite on videotilassa:	**Videotallennuksen aloittaminen/keskeyttäminen/jatkaminen:** paina REC-painiketta lyhyesti.
	Videotallennuksen lopettaminen: paina pitkään REC-
	painiketta. **Siirtyminen valokuvamoodiin:** paina pitkään REC-
Laite on valokuvamoodissa:	painiketta. **Valokuvan ottaminen:** paina lyhyesti REC-painiketta.
	Vaihda videotilaan: paina REC-painiketta pitkään.
(6) LRF-painike	
Laite on päällä:	**Kytke etäisyysmittari/etäisyyden mittaus päälle:** paina LRF-painiketta lyhyesti.
	SCAN-tilan aktivointi: paina LRF-painiketta pitkään.
SCAN-tila:	**Poista SCAN-tila käytöstä:** paina LRF-painiketta lyhyesti.
	Sammuta etäisyysmittari: paina LRF-painiketta pitkään.

(7) UP/ZOOM-painike	
Laiteonpäällä:	**Digitaalisen zoomauksen erillinen säätö:** paina UP/ZOOM-painiketta lyhyesti.
	Kuvanvakain päällä/pois: paina UP/ZOOM-painiketta pitkään.
Pikavalikossa:	**Arvon lisääminen:** paina UP/ZOOM-painiketta lyhyesti.
Päävalikossa:	**Valikon navigointi ylös/oikealle:** paina UP/ZOOM-painiketta lyhyesti.
(8) ALAS-painike	
Laiteonpäällä:	**Vahvistustason vaihtaminen:** paina lyhyesti ALAS-painiketta.
	White Hot -paletin kytkeminen päälle/pois: paina pitkään ALAS-painiketta.
InQuickMenu:	**Arvon pienentäminen:** paina DOWN-painiketta lyhyesti.
	Valikon navigointi alas/vasemmalle: paina DOWN-painiketta lyhyesti.
(9) MENU-painike	
Laiteonpäällä:	**Pikavalikon avaaminen:** paina MENU-painiketta lyhyesti.
	Päävalikkoon siirtyminen: paina MENU-painiketta pitkään.
InQuickMenu:	**Ylöspäin navigointi:** paina lyhyesti MENU-painiketta.
	Poistu pikavalikosta: paina MENU-painiketta pitkään.
Päävalikossa:	**Valinnan vahvistaminen:** paina MENU-painiketta lyhyesti.
	Poistu alivalikosta vahvistamatta valintaa: paina MENU-painiketta pitkään.
	Poistu päävalikosta: paina MENU-painiketta pitkään.

Tekniset tiedot

Malli	**XT50**
SKU	**77486**
Mikrobolometri	1280x1024 px @ 12 µm
Optiset tekniset tiedot	
Objektiivin tarkennus, mm	F50 F/1,0
Suurennus, x	2–16
Näkökenttä (vaakasuora), °/m@100 m	17,5/30,7
Havaitsemisetäisyys (hirvieläintyyppinen kohde), m/y	2300/2515
Näyttö	
Tyyppi / resoluutio, px	AMOLED / 1280x960
Käyttöominaisuudet	
Akun tyyppi / kapasiteetti	Li-ion-akku APS3 / 3200 mAh (irrotettava)
Ulkoinen virtalähde	5 V, 9 V (USB Type-C Power Delivery)
Akun enimmäiskäyttöaika lämpötilassa t = 22 °C, h*	6
Suojausaste, IP-koodi (IEC60529)	IPX7
Käyttölämpötila, °C / °F	-25 – +50 / -13 – +122
Mitat, mm/tuuma	197x140x72 / 7,8x5,5x2,8
Paino (akun kanssa), kg / oz	0,95 / 33,51

Malli	XT50
SKU	**77486**
Laseretäisyysmittari	
Maks. mittausalue, m/y**	1500 / 1640

* Todellinen käyttöaika riippuu Wi-Fi:n, videotallentimen ja laseretäisyysmittarin käytön intensiteetistä.

** Riippuu havainnoitavan kohteen ominaisuuksista ja ympäristöolosuhteista.

Yksityiskohtainen käyttöohje on saatavilla QR-koodin kautta tai verkkosivustolla www.pulsar-vision.com osiossa Tuki -> Käyttöohjeet -> Lämpökamerakiikarit -> Pulsar Merger LRF XT50.

Kuvaus

Merger LRF -lämpökaukoputket, joissa on integroitu laseretäisyysmittari, ovat ulkonäöltään tavallisia päiväkaukoputkia.

Kiikarit on suunniteltu käytettäväksi yöllä tai päivällä epäsuotuisissa sääolosuhteissa (sumu, savusumu, sade) esteiden (oksat, korkea ruoho, tiheä pensas jne.) läpi.

Lämpökamerat on suunniteltu moniin eri käyttötarkoituksiin, kuten yölliseen metsästykseen, tarkkailuun, tarkkaan suunnistukseen, pelastustoimiin jne.

Toimitus

- Merger-lämpökuvauskiikarit
- Akseli 3 -akku (2 kpl)
- APS-akun laturi
- Verkkolaturi
- USB Type-C -kaapeli ja USB Type-A -sovitin
- Kotelo
- Kaulanauha
- Optiikan puhdistusliinat
- Pikaopas
- Takuutodistus
- Jalustan sovitin

Laitteen osat ja säätimet

1. Laseretäisyysmittari
2. Irrotettavat objektiivin suojukset
3. Akun lukituksen avauspainike
4. Käynnistys-/sammutus-/kalibrointipainike ON/OFF
5. Tallennuspainike REC
6. LRF-painike
7. Ylös-navigointipainike/ZOOM
8. Navigointipainike DOWN (ALAS)
9. MENU-painike
10. Objektiivin tarkennusrengas
11. Ladattava APS 3 -akku
12. Diopterisäätörenkaat
13. Okulaarit
14. Akun lokero
15. Jalustan sovitin
16. Jalustan kiinnityssovittimen liitin
17. USB Type-C -liitin
18. APS-akun laturi
19. Laturin USB Type-C -liitin
20. LED-merkkivalo
21. USB Type-C -kaapeli USB Type-A -sovittimella
22. Verkkolaturi

Käyttöönotto

Huomio! Ennen ensimmäistä käyttökertaa on suositeltavaa ladata sisäinen akku täyteen USB-kaapelilla (katso kuva). Tämä voi kestää useita tunteja.
Voit tarkistaa lataustason tilapalkista
, kun laite käynnistyy (1 100).

- Ennen ensimmäistä käyttökertaa akku **(11)** on ladattava kuvan kaavion mukaisesti.
- Asenna akku **(11)** akkukoteloon **(14)**. Akun pinnalla oleva pisteen muotoinen kuvake on oltava vasemmalla puolella. Akun oikeasta asennuksesta kuuluu napsahdus.
- Avaa objektiivin suojukset **(2)**.
- Käynnistä laite painamalla nopeasti ON/OFF (KÄYNNISTYS/SAMMUTUS) -painiketta **(4)**.
- Säädä pupillien välinen etäisyys lähentämällä tai kauhentamalla okulaarit **(13)** toisiaan. Okulaarien liikuttaminen vaatii jonkin verran voimaa.
- Säädä tarkkuussymboli näytöillä kääntämällä okulaarien diopterisäätörenkaita **(12)**. Sen jälkeen diopterisäätörenkaita ei tarvitse enää kääntää etäisyydestä tai muista olosuhteista riippumatta.
- Tarkista tarkennus kääntämällä tarkennusrengasta **(10)**.
- Valitse kalibrointitila: manuaalinen (M), puoliautomaattinen (SA) tai automaattinen (A) päävalikosta (siirry valikkoon painamalla pitkään MENU-painiketta **(9)**.
- Kalibroi kuva painamalla lyhyesti ON/OFF-painiketta **(4)** (kun kalibrointitila (SA) tai (M) on valittu). Sulje linssin kansi ennen manuaalista kalibrointia.
- Valitse tarvittava vahvistustaso (”Normaali”, Korkea, Ultra) painamalla lyhyesti DOWN **(8)**.
- Ota päävalikosta käyttöön tasoitussuodatin ( ), jotta saat paremman lämpökuvan laadun vahvistustason noustessa.
- Valitse jokin päävalikosta (lisätietoja on ”Käyttöliittymä” –> ”Päävalikko” –> ”Väritilat” täydellisessä käyttöoppaassa).
- Säädä näytön kirkkautta, kontrastia ja progressiivista digitaalista zoomausta pikavalikosta (valikko avautuu painamalla lyhyesti MENU-painiketta **(9)**.
- Paina lyhyesti LRF-painiketta **(6)** mitataksesi etäisyyden. Etäisyysmittarin merkki ilmestyy kuvan keskelle. Mitataksesi etäisyyden skannaustilassa, paina LRF-painiketta **(6)** ja pidä sitä painettuna 2 sekunnin ajan. Jos etäisyysmittaria ei käytetä yli 4 sekuntiin mittauksen suorittamisen jälkeen, se kytkeytyy pois päältä.
- Käytön jälkeen pidä painiketta painettuna laitteen sammuttamiseksi ON/OFF **(4)**.

Suositus: kun käytät laitetta ensimmäisen kerran, on suositeltavaa muodostaa yhteys Stream-sovellukseen
Vision 2 -sovellukseen ja tarkistaa laiteohjelmiston päivitykset. Jos uudempi versio on saatavilla, laiteohjelmisto on päivitettävä.

Huomautukset:

- Jotta käyttäjä ei jää kiinni, näyttö sammuu automaattisesti , kun käyttäjä siirtää laitteen pois kasvoiltaan.
- Kun laite lähestyy kasvoja, näyttö syttyy automaattisesti.
- Lähestymisanturi voidaan kytkeä pois päältä/päälle päävalikon kohdassa "Yleiset asetukset".

Havainnointiedellytykset: vuorokaudenaika, sääolosuhteet ja havainnoitavien kohteiden tyyppi vaikuttavat kuvan laatuun. Näytön kirkkauden ja kontrastin mukautetut asetukset sekä mikrobolometrin herkkyystason säätötoiminnon avulla voidaan saavuttaa haluttu laatu tietyssä tilanteessa.

Painikkeiden toiminnot

(4) ON/OFF-painike	
Laite on pois päältä:	**Laitteen käynnistäminen:** paina lyhyesti ON/OFF-painiketta.
Laiteonpäällä:	**Laitteen sammuttaminen:** paina virtapainiketta yli 3 sekunnin ajan
	Mikrobolometrin kalibrointi: paina lyhyesti ON/OFF-painiketta.
(5) REC-painike	
Videotila:	**Videotallennuksen aloittaminen/keskeyttäminen/jatkaminen:** paina lyhyesti REC-painiketta.
	Videotallennuksen lopettaminen: paina pitkään REC-painiketta.
Tila"Valokuva":	**Siirry valokuvamoodiin:** paina pitkään REC-painiketta.
	Ota valokuva: paina REC-painiketta lyhyesti.
	Siirtyminen videotilaan: paina pitkään REC-painiketta.

(6) LRF-painike

Laiteonpäällä:	**Etäisyysmittarin aktivointi / Etäisyyden mittaaminen:** paina lyhyesti LRF-painiketta.
Tila SCAN:	**Käynnistä SCAN-tila:** paina LRF-painiketta pitkään. **Pysäytä SCAN-tila:** paina lyhyesti LRF-painiketta. **Poista etäisyysmittari käytöstä:** paina LRF-painiketta pitkään.

(7) UP/ZOOM-painike

Laiteonpäällä:	**Zoomausarvon muuttaminen:** paina lyhyesti UP/ZOOM-painiketta. **Kuvanvakautuksen kytkeminen päälle/pois:** paina pitkään UP/ZOOM-painiketta.
Pikavalikko:	**Asetuksen lisääminen:** paina lyhyesti UP/ZOOM-painiketta.
Päävalikko:	**Ylä-/oikeanpuoleinen navigointi:** paina lyhyesti UP/ZOOM-painiketta.

(8) DOWN-painike

Laiteonpäällä:	**Vahvistustason muuttaminen:** paina lyhyesti DOWN-painiketta. **Kuumavalkoisen paletin kytkeminen päälle/pois:** paina pitkään DOWN-painiketta.
Pikavalikko:	**Parametrin pienentäminen:** paina lyhyesti DOWN-painiketta.
Päävalikko:	**Navigointi alas/vasemmalle:** paina lyhyesti DOWN-painiketta.

(9) MENU-painike

Laiteonpäällä:	**Pikavalikkoon siirtyminen:** paina lyhyesti MENU-painiketta. **Päävalikkoon siirtyminen:** paina MENU-painiketta pitkään.
(Pikavalikko:)	**Ylävalikkoon siirtyminen:** paina lyhyesti MENU-painiketta. **Poistu pikavalikosta:** paina MENU-painiketta pitkään.
Päävalikko:	**Vahvista valinta:** paina lyhyesti MENU-painiketta. **Poistu alivalikosta vahvistamatta valintaa:** paina pitkään MENU-painiketta. **Poistu päävalikosta:** paina pitkään MENU-painiketta.

Tekniset tiedot

Malli	XT50
SKU	**77486**
Mikrobolometri	1280x1024 px @ 12 µm
Optiset ominaisuudet	
Linssi, mm	F50 F/1,0
Suurennus, x	2-16
Näkökenttä (vaakasuora), °/ m@100 m	17,5/30,7
Havaitsemisetäisyys (kohde tyyppiä "hirvi"), m	2300
Näyttö	
Tyyppi / resoluutio, pikselit	AMOLED / 1280x960
Toimintakarakteristika	
Tyyppi / Akun kapasiteetti	Li-Ion-akku APS3 / 3200 mAh (irrotettava)
Ulkoinen virransyöttö	5 V, 9 V (USB Type-C Power Delivery)
Akun enimmäiskesto T = 22 °C, h*	6
Suojausluokka, IP-koodi (IEC60529)	IPX7
Käyttölämpötila, °C	-25 – +50
Mitat, mm	197x140x72
Paino (akku mukaan lukien), kg	0,95

Malli	XT50
SKU	**77486**
Laseretäisyysmittari	
Suurin mittausalue, m**	150

* Akun todellinen kesto vaihtelee Wi-Fi-yhteyden, videotallentimen ja integroidun laseretäisyysmittarin käytön mukaan.

** Riippuu mitattavan kohteen ominaisuuksista ja ympäristöolosuhteista.

Yksityiskohtainen käyttöohje on saatavilla QR-koodin avulla tai osoitteessa www.pulsar-vision.com kohdassa Tuki -> Käyttöohjeet -> Lämpökamerakiikarit -> Pulsar Merger LRF XT50.

DE

Kuvaus

LRF-lämpökuvauskiikari, jossa on integroitu laseretäisyysmittari, on ulkomuodoltaan klassinen päiväkaukoputki.

Laitteita voidaan käyttää sekä yöllä että päivällä erittäin huonoissa sääolosuhteissa (sumussa, usvassa, sateessa), vaikka kohteen havaitsemista haittaisivatkin oksat, korkea ruoho, tiheä pensas jne.

Merger LRF:n käyttöalueita ovat yöllinen metsästys, havainnointi, maastosuunnistus ja pelastustoimet.

Toimitus

- Merger-lämpökamera
- APS 3 akku (2 kpl)
- APS-laturi
- Verkkolaite
- USB Type-C -kaapeli USB Type-A -sovittimella
- Säilytyslaukku
- Kaulanauha
- Puhdistusliina optiikkaa varten
- Pikaopas
- Takuukirja
- Jalustan sovitin

Laitteen osat ja käyttöelementit

1. Laseretäisyysmittari
2. Irrotettava objektiivin suojus
3. Akun lukituksen avauspainike
4. Päälle/pois/kalibrointi-painike ON/OFF
5. Tallennuspainike REC
6. LRF-painike
7. Navigointipainike UP/ZOOM
8. Navigointipainike DOWN
9. MENU-painike
10. Objektiivin tarkennusrengas
11. APS 3 -akku
12. Okulaarin diopterirenkaat
13. Okulaarit
14. Akkukotelo
15. Jalustan sovitin
16. Kierteinen liitin jalustan kiinnittämistä varten
17. USB-tyypin C-liitäntä
18. APS-laturi
19. Laturin USB-C-liitin
20. LED-näyttö
21. USB-C-kaapeli USB-A-sovittimella
22. Verkkolaite

Käyttöönotto

Huomio! Ennen ensimmäistä käyttökertaa on suositeltavaa ladata sisäinen akku täyteen USB-kaapelilla (katso kuva). Tämä voi kestää useita tunteja. Voit tarkistaa lataustason tilapalkista, kun kytket laitteen päälle ( ).

- Ennen ensimmäistä käyttöö[illegible] 100 [illegible]kku **(11)** on ladattava kuvan kaavion mukaisesti.
- Työnnä akku **(11)** akkukoteloon **(14)**. Akun vasemmalla puolella tulisi olla pisteen muotoinen kuvake. Kuulet napsahduksen, kun akku on asetettu oikein paikalleen.
- Avaa objektiivin suojus **(2)**.
- Käynnistä laite painamalla lyhyesti ON/OFF-painiketta **(4)**
  .
- Säädä silmien etäisyys kääntämällä okulaarit
  (13) liikkua kauemmas tai lähemmäs toisiaan. Okulaarien
  liikuttaminen
  vaatii jonkin verran voimaa.
- Tarkennat kuvien symbolit kääntämällä okulaarien diopterirenkaita **(12)**. Jatkossa okulaarien diopterirenkaita ei tarvitse säätää etäisyydestä tai muista olosuhteista riippumatta.
- Kierrä objektiivin tarkennusrengasta **(10)** tarkentaaksesi laitteen havainnoitavaan kohteeseen.
- Valitse kalibrointitila: manuaalinen (M), puoliautomaattinen (SA) tai automaattinen (A) päävalikosta (avaa valikko painamalla pitkään MENU-painiketta **(9)**).
- Kalibroi kuva painamalla lyhyesti ON/OFF-painiketta **(4)** (kalibrointitilaksi on valittu SA tai
  (M) valittuna). Sulje objektiivin suojus ennen manuaalista kalibrointia.
- Valitse haluamasi vahvistustaso („Normaali“,
  „Hoch“, „Ultra“) painamalla lyhyesti DOWN-painiketta **(8)**.
- Aktivoi päävalikossa tasoitussuodatin , jotta lämpökuva paranee vahvistuksen kasvaessa.
- Valitse päävalikosta yksi väripaleteista (lisätietoja on kohdassa
  „Schnittstelle“ -> „Hauptmenü“ -> „Farbmodi“ käsikirjan lyhentämättömässä versiossa).
- Säädä kirkkautta, näytön kontrastia ja portaattomasti säädettävää digitaalista zoomia pikavalikosta (aktivoi painamalla lyhyesti MENU-painiketta **(9)**.
- Mittaa etäisyys painamalla lyhyesti LRF-painiketta **(6)**. Etäisyysmittarin symboli ilmestyy kuvan keskelle. Mittaa etäisyys skannaustilassa pitämällä LRF-painiketta **(6)** painettuna 2 sekunnin ajan. Jos etäisyysmittari on pidempään kuin 4
  Sekunden nicht angewendet bleibt, wird er abgeschaltet.
- Käytön jälkeen sammuta kiikari painamalla pitkään ON/OFF-painiketta **(4)**.

Suositus: Kun käytät laitetta ensimmäisen kerran, suosittelemme muodostamaan yhteyden Stream Vision 2 -sovellukseen ja tarkistamaan, onko laitteelle saatavilla firmware-päivityksiä. Jos uudempi versio on saatavilla, päivitä firmware.

DE

Huomautukset:

- Jotta käyttäjä ei paljastuisi vahingossa, näytöt sammuvat automaattisesti, kun tarkkailija siirtää laitteen pois kasvoiltaan.
- Kun laite lähestyy kasvoja, näytöt sammuvat. näytöt automaattisesti päälle.
- Lähestymisanturi voidaan poistaa käytöstä/ottaa käyttöön päävalikon kohdassa "Yleiset asetukset".

Havainto-olosuhteet: vuorokaudenaika, sää ja havainnoitavien kohteiden tyyppi vaikuttavat kuvanlaatuun. Käyttäjän määrittämät näytön kirkkauden ja kontrastin asetukset sekä mikrobolometrin herkkyyden säätötoiminto auttavat saavuttamaan halutun laadun tietyssä tilanteessa.

Näppäinten toiminnot

(4) ON/OFF-painike	
Laite on sammutettu:	**Käynnistä laite:** paina lyhyesti ON/OFF-painiketta.
Laiteonpäällä:	**Laitteen sammuttaminen:** paina ON/OFF-painiketta yli 3 sekunnin ajan. **Mikrobolometrin kalibrointi:** paina ON/OFF-painiketta lyhyesti.
(5) REC-painike	
Videotila:	**Videotallennuksen aloittaminen/keskeyttäminen/jatkaminen:** paina REC-painiketta lyhyesti. **Videotallennuksen lopettaminen:** paina pitkään REC-painiketta.
Valokuvausmoodi:	**Siirry valokuvamoodiin:** paina pitkään REC-painiketta. **Ota valokuva:** paina REC-painiketta lyhyesti. **Videotilaan siirtyminen:** paina pitkään REC-painiketta.
(6) LRF-painike	
Laiteonpäällä:	**Etäisyysmittarin aktivointi / etäisyyden mittaaminen:** paina lyhyesti LRF-painiketta. **SCAN-tilan kytkeminen päälle:** paina LRF-painiketta pitkään.

→| (6) LRF-painike	
SCAN-tila:	**SCAN-tilan kytkeminen pois päältä:** paina lyhyesti LRF-painiketta.
	Etäisyysmittarin poistaminen käytöstä: paina LRF-painiketta pitkään.
(7) UP/ZOOM-painike	
DasGerätisteingeschaltet:	**Suurennuksen muuttaminen (zoom):** paina lyhyesti UP/ZOOM-painiketta.
	Kuvanvakain päällä/pois: paina pitkään UP/ZOOM-painiketta.
Pikavalikko:	**Arvon lisääminen:** paina lyhyesti UP/ZOOM-painiketta.
Päävalikko:	**Ylös/oikealle navigointi:** paina lyhyesti UP/ZOOM-painiketta.
(8) DOWN-painike	
Laiteonpäällä:	**Vahvistustasojen vaihtaminen:** paina lyhyesti DOWN-painiketta.
	Valkoisen ja kuuman värimoodin aktivointi/deaktivointi: paina pitkään DOWN-painiketta.
Pikavalikko:	**Arvon pienentäminen:** paina lyhyesti DOWN-painiketta.
Päävalikko:	**Navigointi alaspäin/vasemmalle:** paina lyhyesti DOWN-painiketta.
(9) MENU-painike	
DasGerätisteingeschaltet:	**Pikavalikon avaaminen:** paina lyhyesti MENU-painiketta.
	Päävalikon avaaminen: paina MENU-painiketta pitkään.
Pikavalikko:	**Siirtyminen ylöspäin:** paina MENU-painiketta lyhyesti.
	Pikavalikon poistuminen: paina MENU-painiketta pitkään.
	Valinnan vahvistaminen: paina MENU-painiketta lyhyesti.
Päävalikko:	**Poistu alivalikosta vahvistamatta valintaa:** paina MENU-painiketta pitkään.
	Päävalikosta poistuminen: paina pitkään MENU-painiketta.

DE

Tekniset tiedot

Malli	XT50
SKU	**77486**
Mikrobolometri	1280x1024 px @ 12 µm
Optiset ominaisuudet	
Objektiivi, mm	F50 F/1,0
Suurennus, x	2-16
Katselukulma (H), °/mm 100 metrin etäisyydellä	17,5/30,7
Havaitsemisetäisyys (kohde tyyppiä "hirvi"), m	2300
Näyttö	
Tyyppi / resoluutio, px	AMOLED / 1280x960
Elektroniset tunnistetiedot	
Akun tyyppi / kapasiteetti	Li-Ion-akku APS3 / 3200 mAh (irrotettava)
Ulkoinen virtalähde	5 V, 9 V (USB Type-C Power Delivery)
Akkun enimmäiskäyttöaika t = 22 °C, tuntia*	6
Suojausluokka, IP-koodi (IEC60529), °C	IPX7
Käyttölämpötila, °C	-25 – +50
Mitat, mm	197x140x72
Paino (akku mukaan lukien), kg	0,95

Malli	XT50
SKU	**77486**
Laseretäisyysmittari	
Maksimi mittausetäisyys, m**	1500

* Todellinen käyttöaika riippuu Wi-Fi:n, videonauhurin ja integroidun laseretäisyysmittarin käytön intensiteetistä.

** Riippuu mitattavan kohteen ominaisuuksista ja ympäristöolosuhteista.

Yksityiskohtainen käyttöopas on saatavilla QR-koodin kautta tai verkkosivustolla www.pulsar-vision.com kohdassa Huolto -> Käyttöohjeet -> Lämpökamerat -> Pulsar Merger LRF XT50.

ES

Kuvaus

Merger LRF -lämpökamerakiikarit, joissa on sisäänrakennettu laseretäisyysmittari, on valmistettu klassisten päiväkiikareiden ulkoisen muotoilun mukaisesti.

Kiikarit on suunniteltu käytettäväksi sekä yöllä että päivällä epäsuotuisissa sääolosuhteissa (sumu, saasteet, sade) esteiden läpi, jotka vaikeuttavat kohteiden havaitsemista (oksat, korkea ruoho, tiheät pensaat jne.).

Merger LRF -lämpökaukoputket on suunniteltu useisiin käyttötarkoituksiin, kuten yölliseen metsästykseen, havainnointiin, reittien suunnistamiseen, pelastustoimiin jne.

Pakkauksen sisältö

- Merger-lämpökaukoputket
- Atsa 3 -akku (2 kpl)
- APS-laturi
- Verkkolaturi
- USB-C-kaapeli ja USB-A-sovitin
- Kotelo
- Kaulanauha
- Puhdistusliina
- Pikaopas
- Takuukortti
- Jalustan sovitin

Laitteet ja ohjaimet

1. Laseretäisyysmittari
2. Irrotettavat linssinsuojukset
3. Akun vapautuspainike
4. Virta/kalibrointi-painike ON/OFF
5. REC-painike (TALLENNUS)
6. LRF-painike
7. Ylös-navigointipainike/ZOOM
8. Navigointipainike ALAS
9. MENU-painike
10. Objektiivin tarkennusrengas
11. APS 3 -akku
12. Diopterisäätörenkaat okulaarissa
13. Okulaarit
14. Akkukotelo
15. Jalustan sovitin
16. Jalustalle kiinnitettävä adapterin kiinnike
17. USB-liitin, tyyppi C
18. APS-laturi
19. Laturin USB Type-C -liitin
20. LED-merkkivalo
21. USB Type-C -kaapeli USB Type-A -sovittimella
22. Verkkolaturi

Käyttö

Huomio! Ennen ensimmäistä käyttökertaa on suositeltavaa ladata sisäinen akku täyteen USB-kaapelilla (katso kaavio). Tämä voi kestää useita tunteja. Voit tarkistaa lataustason tilapalkista, kun käynnistät laitteen ( ).

- Ennen ensimmäistä käyttökertaa akku **(11)** on ladattava kuvan kaavion mukaisesti.
- Asenna akku **(11)** akkukoteloon **(14)**. Akun pistekuvion on oltava vasemmalla puolella. Kuulet napsahduksen, kun akku on asetettu oikein paikalleen.
- Avaa linssien suojukset **(2)**.
- Käynnistä laite painamalla lyhyesti ON/OFF (PÄÄLLÄ/POIS) -painiketta **(4)**.
- Säädä pupillien välinen etäisyys siirtämällä okulaarit **(13)** lähemmäksi tai kauemmas toisistaan. Okulaarien siirtäminen vaatii hieman voimaa.
- Säädä symbolin terävyys näytöissä kääntämällä okulaarien diopterisäätörenkaita **(12)**. Tulevaisuudessa okulaarien diopterisäätörenkaita ei tarvitse kääntää etäisyydestä ja muista olosuhteista riippumatta.
- Tarkennat tarkkailtavan kohteen kääntämällä objektiivin tarkennusrengasta **(10)**.
- Valitse kalibrointitila: manuaalinen (M), puoliautomaattinen (SA) tai automaattinen (A) päävalikosta (avaa valikko painamalla pitkään MENU-painiketta **(9)**.
- Kalibroi kuva painamalla lyhyesti ON/OFF-painiketta **(4)** (jos kalibrointitila (SA) tai (M) on valittu). Sulje objektiivin kansi ennen manuaalista kalibrointia.
- Valitse haluttu vahvistustaso (”Normaali”, ”Korkea”, ”Ultra”) painamalla lyhyesti ALAS-painiketta **(8)**.
- Aktivoi päävalikosta vääristymänestosuodatin ( ) parantaaksesi lämpökuvaa vahvistustason noustessa.
- Valitse yksi väripaleteista päävalikosta (lisätietoja on täysversiossa käyttöohjeen kohdassa ”Käyttöliittymä” -> ”Päävalikko” -> ”Väritilat”).
- Säädä näytön kirkkautta, kontrastia ja pehmeää digitaalista zoomausta pikavalikosta (aktivoidaan painamalla lyhyesti MENU-painiketta **(9)**.
- Mittaa etäisyys painamalla lyhyesti LRF-painiketta **(6)**. Etäisyysmittarin merkki ilmestyy kuvan keskelle. Etäisyyden mittaaminen tilassa skannatessasi pidä LRF-painiketta **(6)** painettuna 2 sekunnin ajan. Jos etäisyysmittaria ei käytetä yli 4 sekuntiin, se sammuu automaattisesti.
- Kun käytät laitetta, pidä ON/OFF-painiketta **(4)** painettuna laitteen sammuttamiseksi.

Suositus: Kun käytät laitetta ensimmäistä kertaa, on suositeltavaa muodostaa yhteys Stream Vision 2 -sovellukseen ja etsiä laiteohjelmiston päivityksiä. Jos uudempi versio on saatavilla, laiteohjelmisto on päivitettävä.

Huomautukset:

- Jotta käyttäjä ei vahingossa paljastaisi sijaintiaan, näytöt sammuvat automaattisesti, kun tarkkailija vie laitteen pois kasvoiltaan.
- Kun laite lähestyy kasvoja, näytöt syttyvät automaattisesti.
- Lähestymisanturi voidaan poistaa käytöstä/ottaa käyttöön päävalikon kohdassa ”Yleiset asetukset”.

Havainnointiedellytykset: kellonaika, sää ja havainnoitavien kohteiden tyyppi vaikuttavat kuvan laatuun. Näytön kirkkauden ja kontrastin mukautetut asetukset sekä mikrobolometrin herkkyystason säätötoiminto auttavat saavuttamaan halutun laadun tietyssä tilanteessa.

ES

Painikkeiden toiminta

(4) PÄÄLLE/POIS-painike	
Laite pois päältä:	**Laitteen käynnistäminen:** paina lyhyesti KÄYNNISTYS-/SAMMUTUSPAINIKETTA.
Laite päällä:	**Laitteen sammuttaminen:** paina PÄÄLLE/POIS-painiketta pitkään yli 3 sekuntia.
	Mikrobolometrin kalibrointi: paina lyhyesti ON/OFF-painiketta.
(5) TALLENNUS-painike	
Videotila:	**Videon tallennuksen aloittaminen/keskeyttäminen/jatkaminen:** paina lyhyesti TALLENNUS-painiketta.
	Videon tallennuksen lopettaminen: paina pitkään TALLENNUS-painiketta.
Moodi“Kuva”:	**Siirry valokuva-tilaan:** paina TALLENNUS-painiketta pitkään.
	Ota valokuva: paina lyhyesti TALLENNUS-painiketta.
	Vaihda ”Video”-tilaan: paina pitkään TALLENNUS-painiketta.
(6) LRF-painike	
Laitepäällä:	**Etäisyysmittarin käyttöönotto / etäisyyden mittaaminen:** paina LRF-painiketta lyhyesti.
	Skannaustilan kytkeminen päälle: paina LRF-painiketta pitkään.

(6) LRF-painike	
Moodipoisskannaus:	**Skannaustilan sammuttaminen:** paina LRF-painiketta lyhyesti.
	Etäisyysmittarin sammuttaminen: paina LRF-painiketta pitkään.
(7) YLÖS/ZOOM-painike	
Laite päällä:	**Zoomausarvon muuttaminen:** paina lyhyesti YLÖS/ZOOM-painiketta.
	Kuvanvakautuksen kytkeminen päälle/pois: paina pitkään YLÖS/ZOOM-painiketta.
Pikavalikko:	**Parametrin lisääminen:** paina lyhyesti YLÖS/ZOOM-painiketta.
Päävalikko:	**Ylös/oikealle navigointi:** paina lyhyesti YLÖS/ZOOM-painiketta.
(8) ALAS-painike	
Laitevirta päällä:	**Vahvistustasojen vaihtaminen:** paina lyhyesti ALAS-painiketta.
	Lämmin valkoinen paletti päälle/pois: paina pitkään ALAS-painiketta.
Pikavalikko:	**Parametrin pienentäminen:** paina lyhyesti ALAS-painiketta.
Päävalikko:	**Selaa alaspäin/vasemmalle:** paina lyhyesti ALAS-painiketta.
(9) MENU-painike	
Laitepäällä:	**Siirry pikavalikkoon:** paina lyhyesti MENU-painiketta.
	Siirry päävalikkoon: paina pitkään MENU-painiketta.
Valikkopikavalikko:	**Ylöspäin navigointi:** paina lyhyesti MENU-painiketta.
	Poistu pikavalikosta: paina MENU-painiketta pitkään.
Päävalikko:	**Parametrin muuttaminen:** paina MENU-painiketta lyhyesti.
	Poistu alivalikosta vahvistamatta valintaa: paina MENU-painiketta pitkään.
	Poistu päävalikosta: paina MENU-painiketta pitkään.

PULSAR

www.pulsar-vision.com